F9 管道式隔膜化学密封

应用

圆筒型隔膜隔离体适合永久性地直接安装在管道内，完全密封的圆筒式膜片，无凸角和边缘，可直接安装在两个法兰之间，膜片材料种类繁多,可根据不同的介质，选择最佳的防腐材质。广泛应用于化工、石油、冶金、电站、轻纺织等行业领域，适用于高粘度较大流动性差、易结晶、纯净和腐蚀性气体、液体介质的测量。

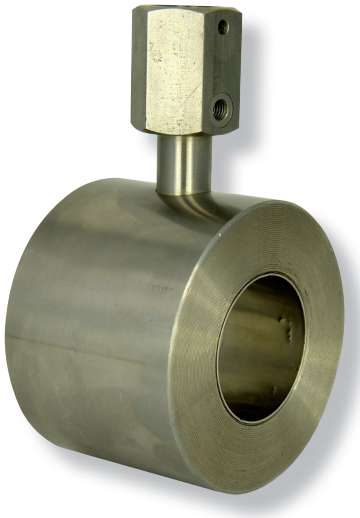

技术参数

测量范围： -0.1～0～0.1……1.6Mpa

环境温度： -40℃～60℃

介质温度： -40℃～100℃

当使用环境温度偏离20℃±5℃时，仪表的示值误差不大于0.04%/℃。

管道材质： 304SS、304L、316SS、316L、904L、HC276、S32205、ALLOY20（特殊材质可根据客户要求定制）

膜片材质： 316L、HC276、Ta、Monel、Ni、Zr、904L

膜片可喷涂PTFE

仪表接口： M20×1.5 F、1/2” NPT F、G1/2” F

过程连接: M20×1.5 M、1/2” NPT M、G1/2” M（特殊可根据用户要求定制

选项

隔膜充液（甘油、硅油、氟油等）

散热器（可适应高介质温度）

过压保护器（防止高过压导致仪表损坏）

毛细管（仪表远距离安装）

阻尼器（适用于介质脉动场所）

防腐处理（接液部位可喷涂PTFE等防腐涂层或电镀）

外形尺寸

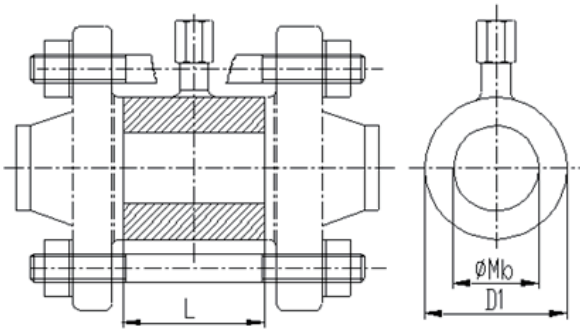

法兰[GB/T 9113]

DN [mm]	PN [bar]	D1	D2	Mb	L
20	6...400	54	87	22	60
25	6...400	63	87	28	60
40	6...400	83	112	42	60
50	6...400	95	131	54	60
65	6...400	112	138	68	60
80	6...400	128	157	82	60
100	6...400	150	182	106	60
125	6...400	182	217	131	60
150	6...400	210	242	158	60

法兰[ANSI B16.5]

DN [in]	PN [psi]	D1	D2	Mb	L
3/4	150...2500	54	87	22	60
1	150...2500	63	87	28	60
1.1/2	150...2500	83	112	42	60
2	150...2500	95	131	54	60
2.1/2	150...2500	112	138	68	60
3	150...2500	128	157	82	60
4	150...2500	150	182	106	60
5	150...2500	182	217	131	60
6	150...2500	210	242	158	60